COMUNE DI SAN GIORGIO LA MOLARA

PROVINCIA DI BENEVENTO

PIANO TRIENNALE EDILIZIA SCOLASTICA

REGIONE CAMPANIA TRIENNIO 2018/20

OGGETTO	INTERVENTO DI RISTRUTTURAZIONE, DI ADEGUAMENTO SISMICO IMPIANTISTICO E IGIENICO-FUNZIONALE DELLA SCUOLA MATERNA ED ELEMENTARE IN VIA "PIANO DELLO STALLONE" PROGETTO DEFINITIVO
ELABORATO	**Progetto strutturale**

Tavola	PROGETTISTA	RUP	VISTO
13	UTC - Ing. Salvatore Trotta f.to digitalmente TROTTA SALVATORE COMUNE DI SAN GIORGIO LA MOLARA/TRTSVT80M08A783Y/NULL 15.01.2021 09:35:54 UTC	Arch. Luigi Castiello f.to digitalmente CASTIELLO LUIGI COMUNE DI SAN GIORGIO LA MOLARA 15.01.2021 09:37:40 UTC	
Data			

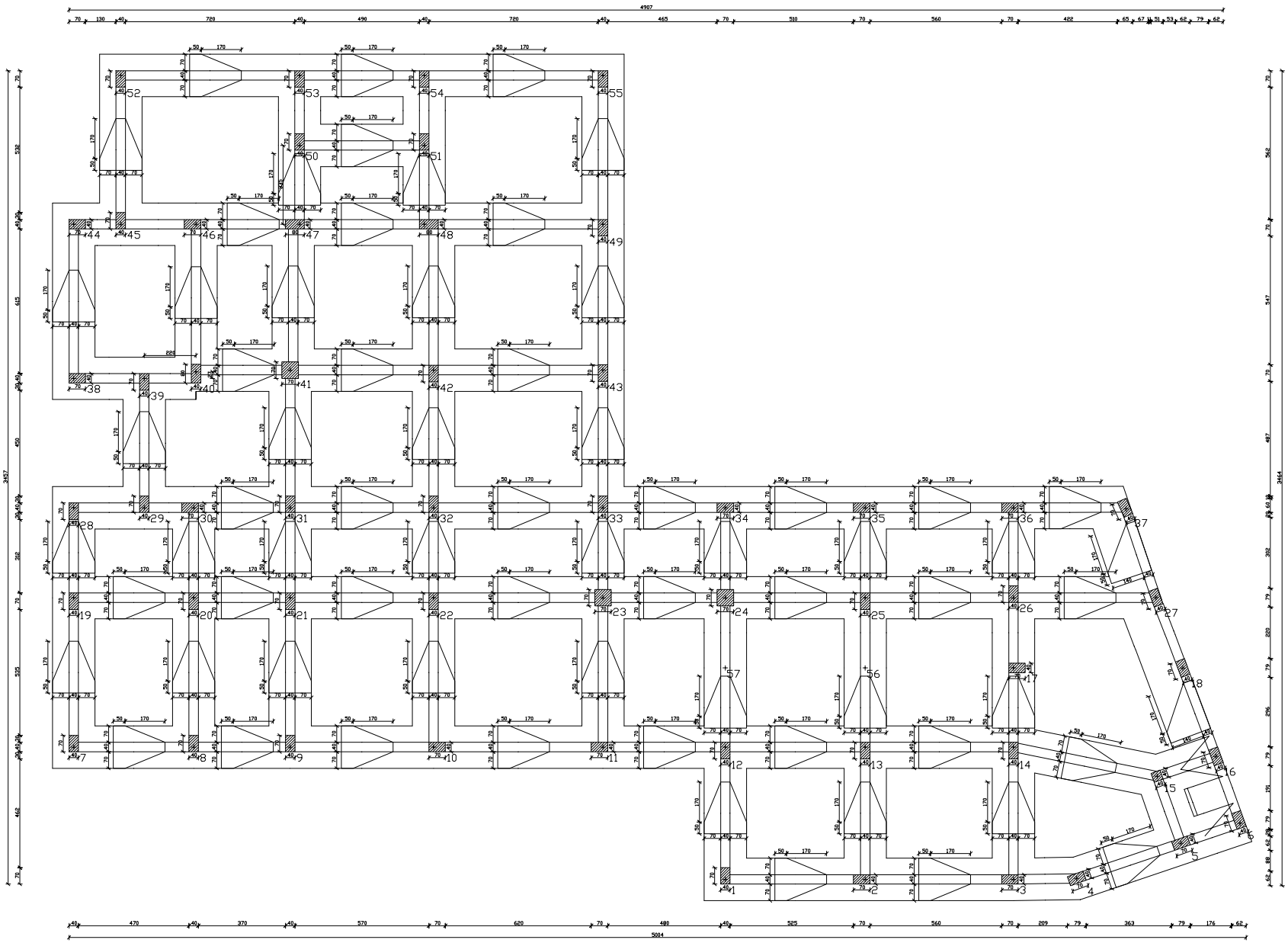

PIANTA IMPALCATO QUOTA m: 0.00

Placcaggio nodi trave-pilastro

cerchiatura pilastri

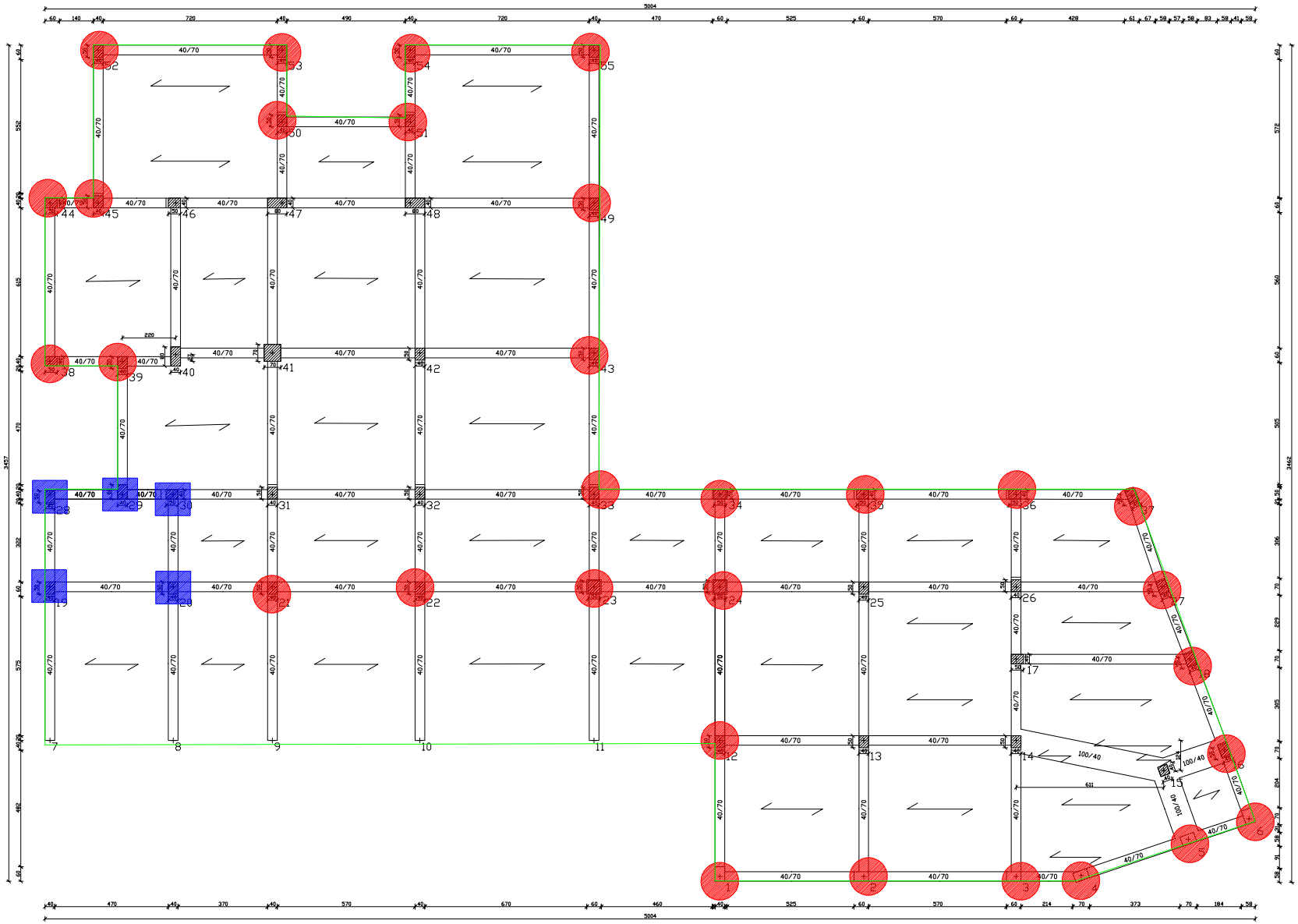

PIANTA IMPALCATO QUOTA m: 8.40

Placcaggio nodi trave-pilastro

cerchiatura pilastri

Antirabaltamento tompagni

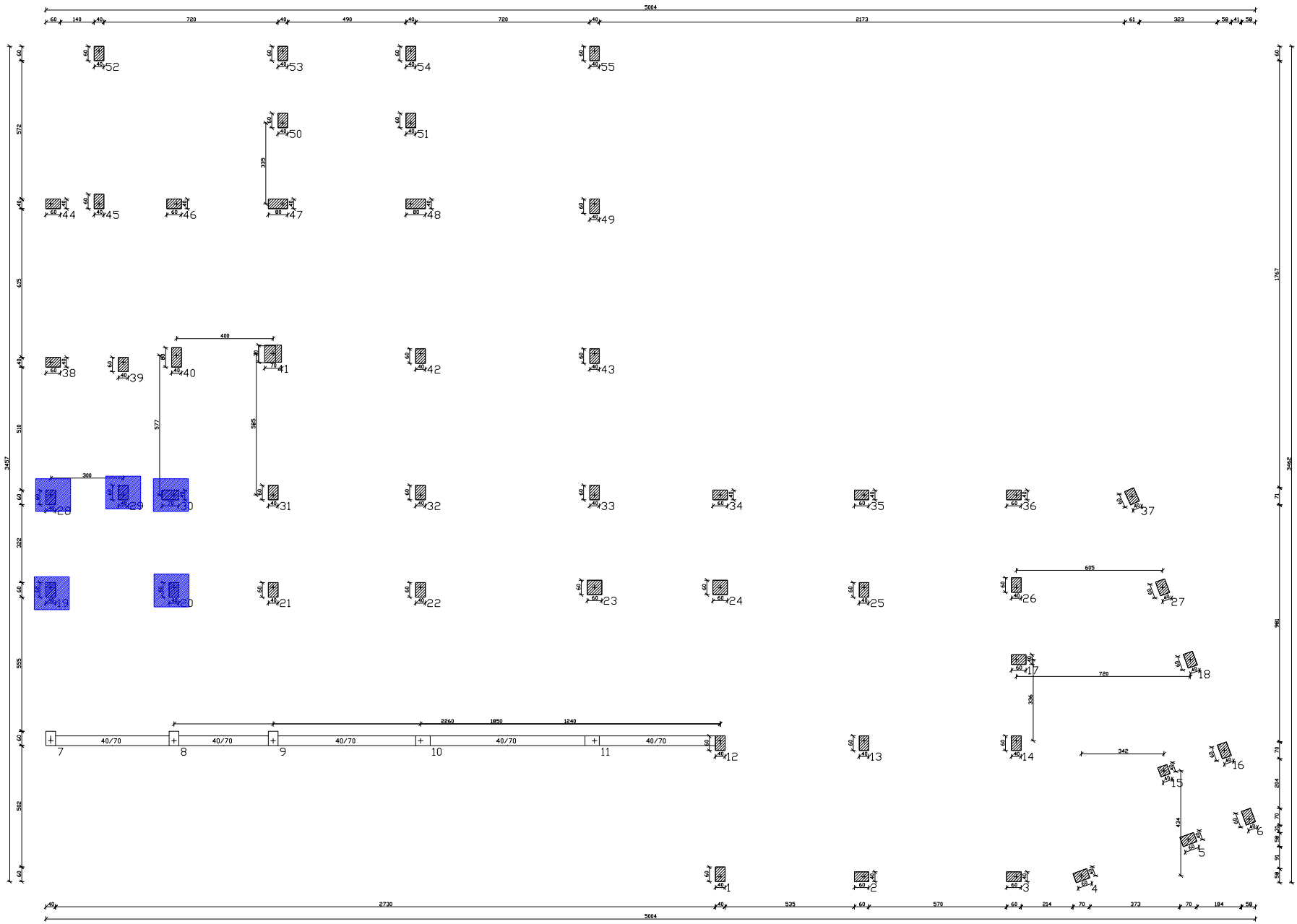

PIANTA IMPALCATO QUOTA m: 6.80

Placcaggio nodi trave-pilastro

cerchiatura pilastri

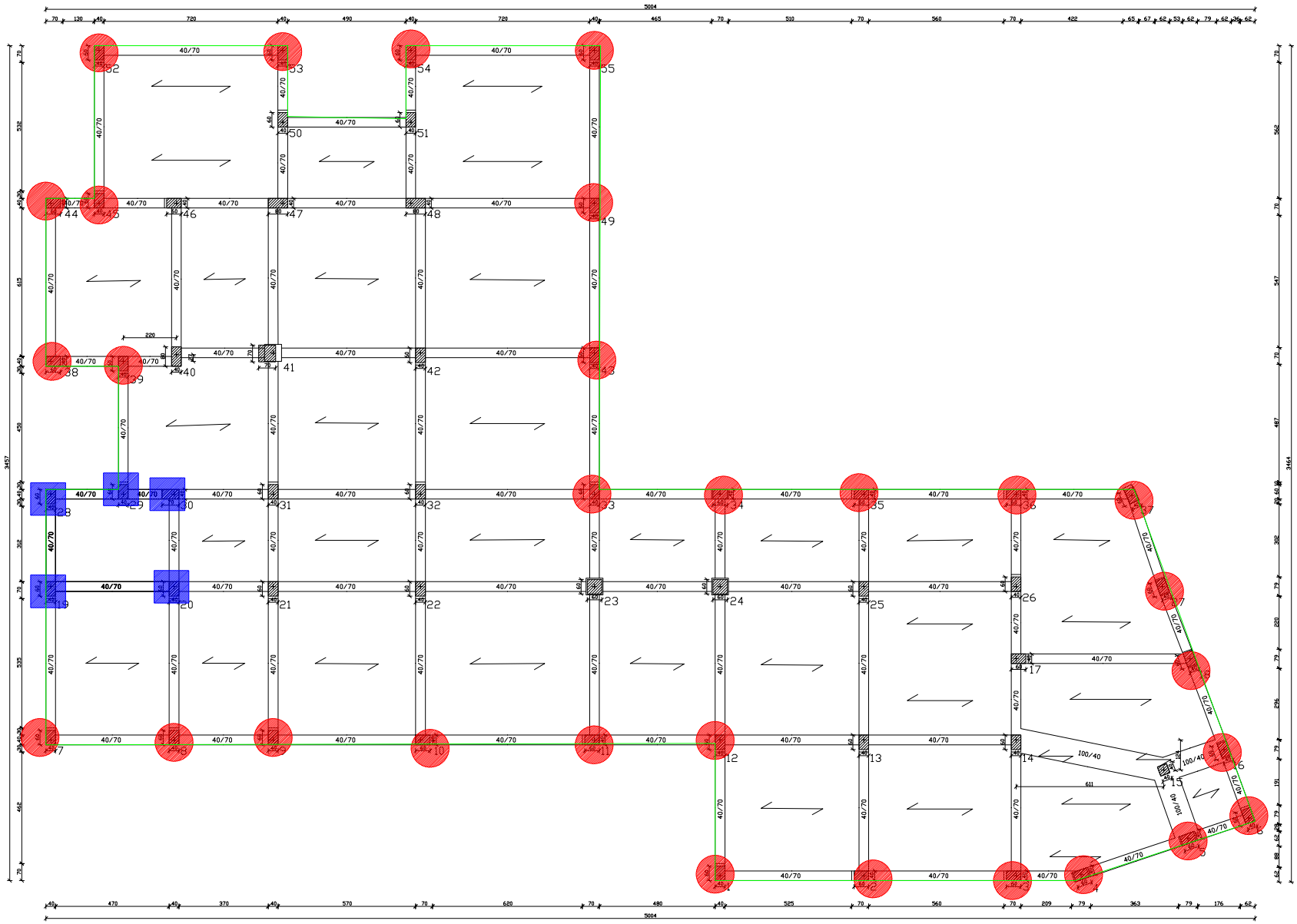

PIANTA IMPALCATO QUOTA m: 4.60

Placcaggio nodi trave-pilastro

cerchiatura pilastri

Antirabaltamento tompagni

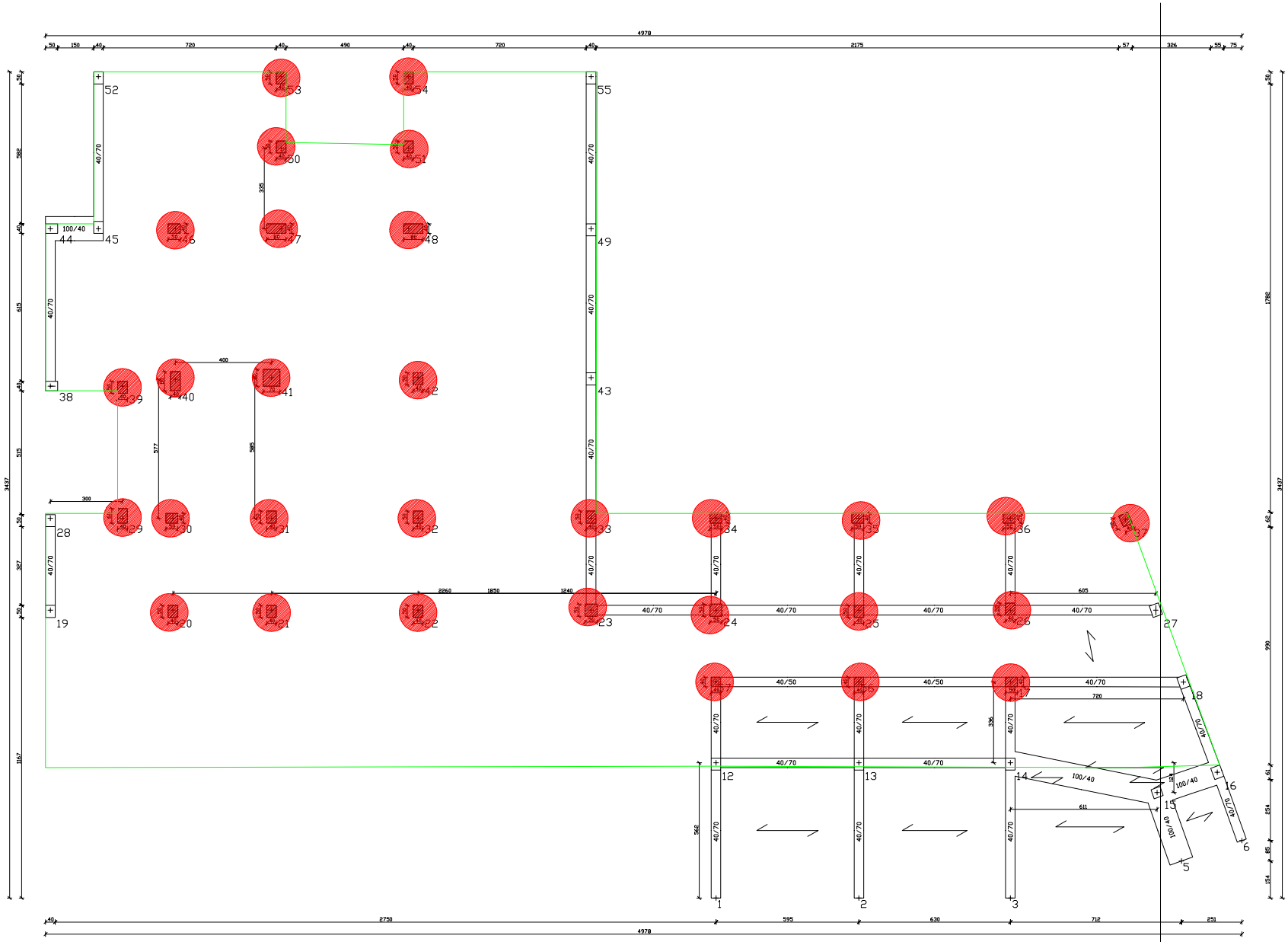

PIANTA IMPALCATO QUOTA m:11.40

Placcaggio nodi trave-pilastro

cerchiatura pilastri

Antirabaltamento tompagni

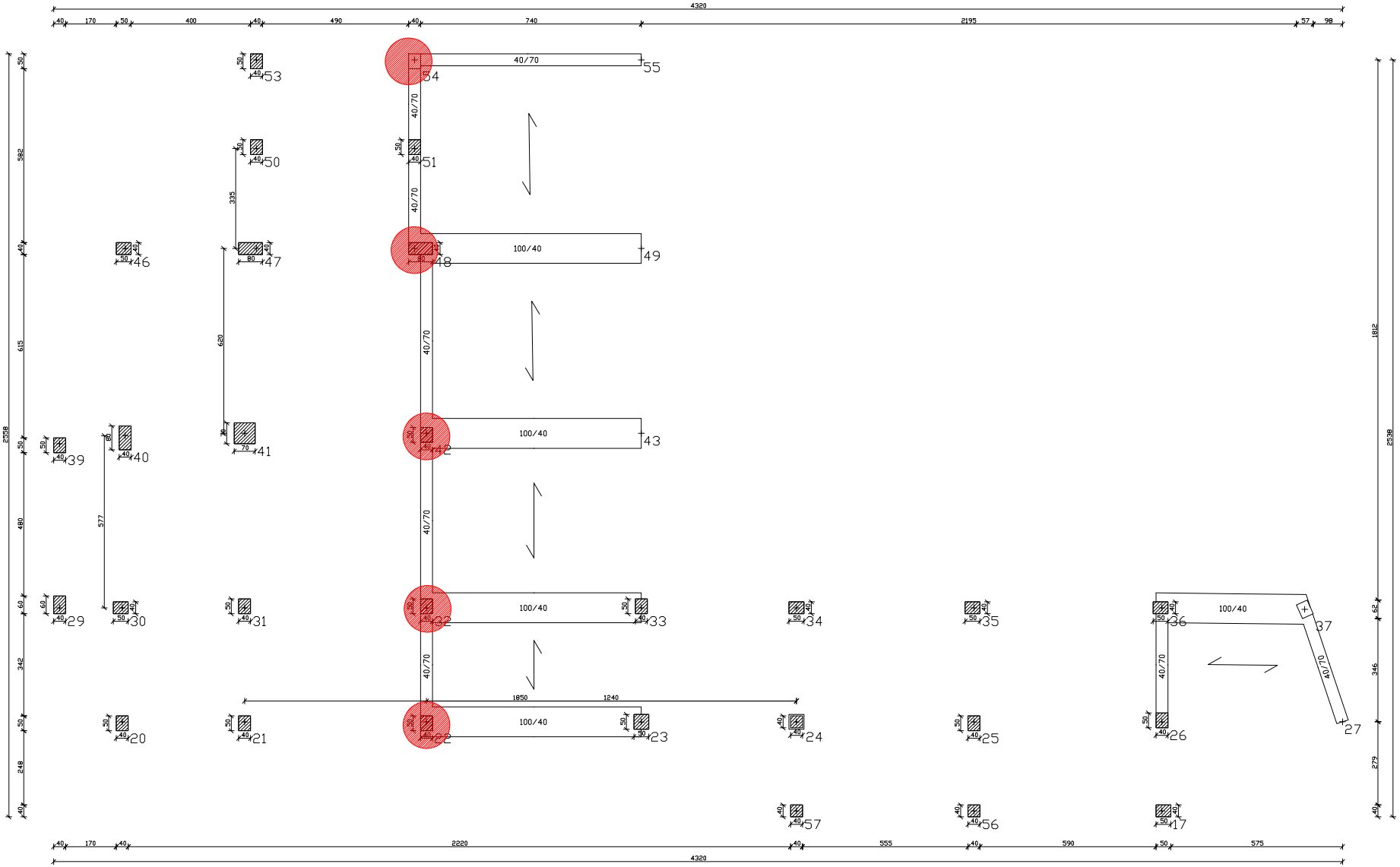

PIANTA IMPALCATO QUOTA m:12.40

Placcaggio nodi trave-pilastro

cerchiatura pilastri

Antirabaltamento tompagni

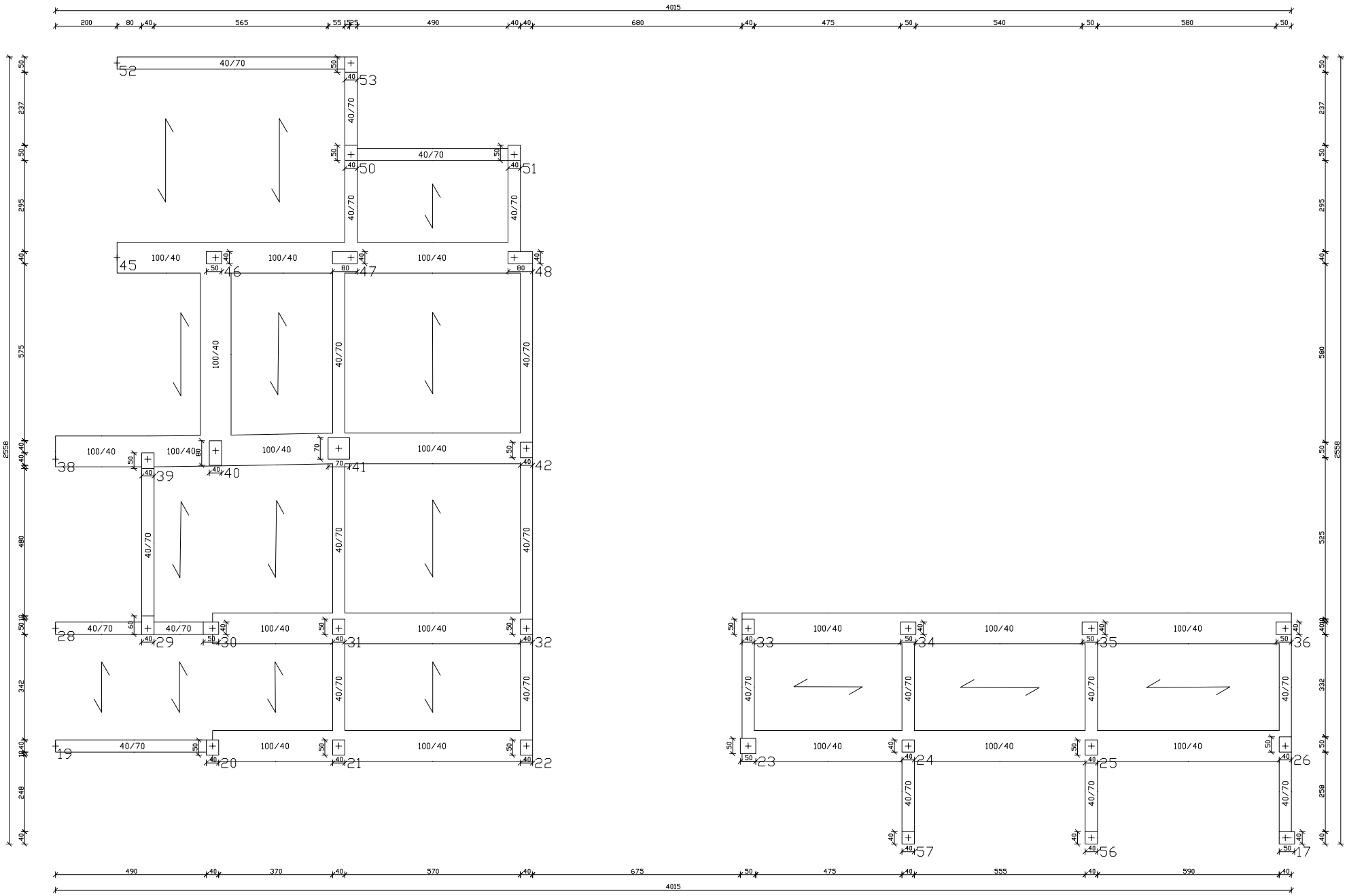

PIANTA IMPALCATO QUOTA m:13.72

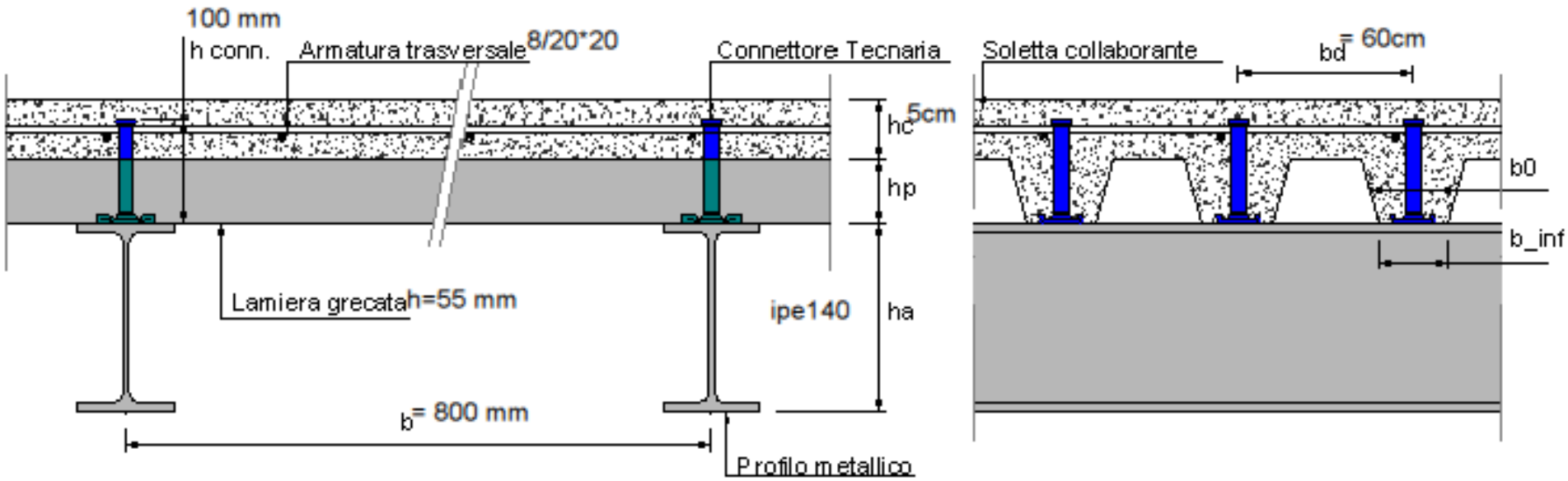

PARTICOLARE SOLAIO IN LAMIERA GRECATA

FASE I: RINFORZO A FLESSIONE DEL PILASTRO

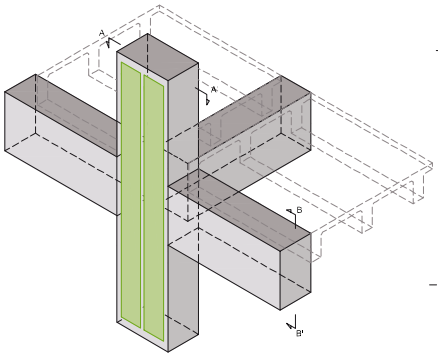

ASSONOMETRIA

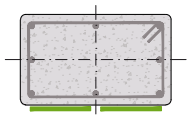

SEZIONE A - A'

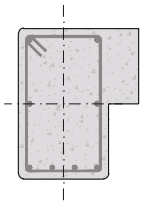

SEZIONE B - B'

FASE II: RINFORZO LONGITUDINALE DELLA TRAVE E CONFINAMENTO DEL PILASTRO

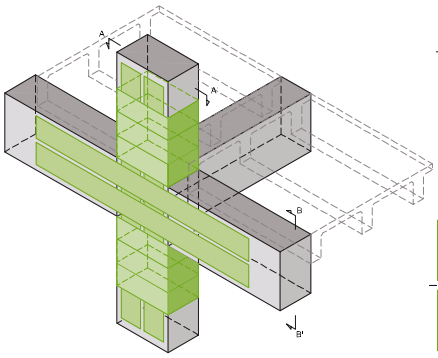

ASSONOMETRIA

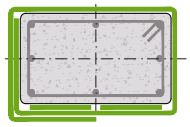

SEZIONE A - A'

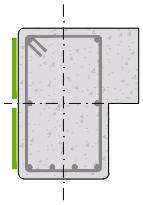

SEZIONE B - B'

FASE III: RINFORZO A TAGLIO DELLA TRAVE

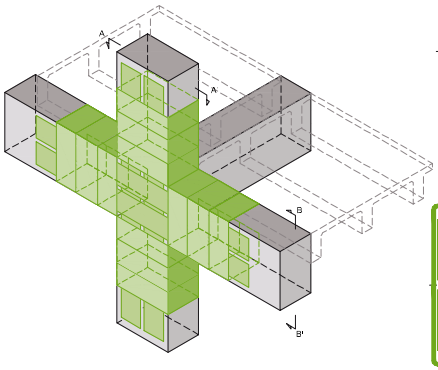

ASSONOMETRIA

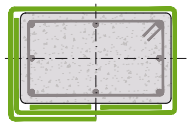

SEZIONE A - A'

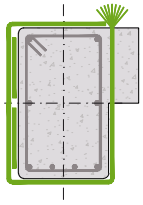

SEZIONE B - B'

0 m 0.25 m 0.5 m 1 m

RINFORZO DI NODO A TRE VIE

FASE I: RINFORZO A FLESSIONE DEL PILASTRO

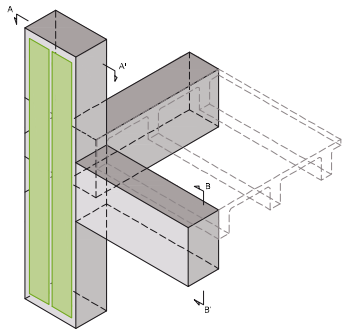

ASSONOMETRIA

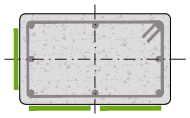

SEZIONE A - A'

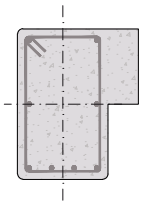

SEZIONE B - B'

FASE II: RINFORZO LONGITUDINALE DELLA TRAVE E CONFINAMENTO DEL PILASTRO

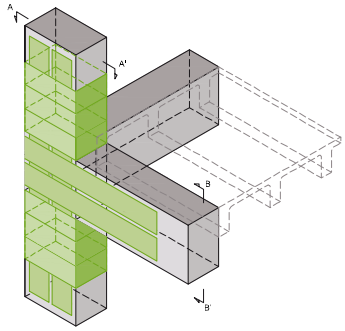

ASSONOMETRIA

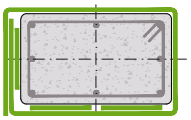

SEZIONE A - A'

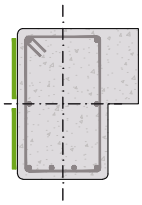

SEZIONE B - B'

FASE III: RINFORZO A TAGLIO DELLA TRAVE

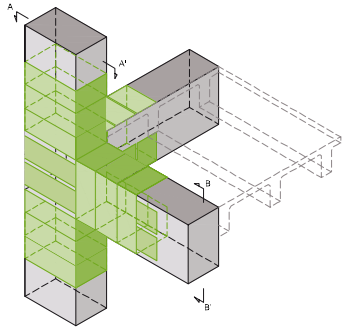

ASSONOMETRIA

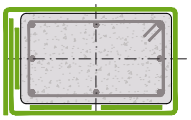

SEZIONE A - A'

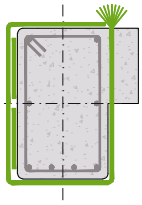

SEZIONE B - B'

0 m 0.25 m 0.5 m 1 m

RINFORZO DI NODO A DUE VIE